ТЕХНИЧЕСКИЙ ПАСПОРТ ИЗДЕЛИЯ

БЛОК УПРАВЛЕНИЯ ДЛЯ ТЕПЛОГО ПОЛА НА 8 КАНАЛОВ С ФУНКЦИЕЙ УПРАВЛЕНИЯ НАСОСОМ И ФУНКЦИЕЙ ОТКЛЮЧЕНИЯ КОТЛА

АРТ. 88.10.433

ПС-0109

Паспорт разработан в соответствии с требованиями ГОСТ 2.601-95

ИНФОРМАЦИЯ ОБ ИЗДЕЛИИ

Наименование изделия: Блок управления для теплого пола на 8 каналов с функцией управления насосом и функцией отключения котла

Производитель: COMISA S.P.A., Via Neziole Zona Artigianale, 2725055 Pisogne (BS) Italy

Поставщик: ООО «Комиза Рус» 117418, г.Москва, ул. Новочеремушкинская, дом № 61
+7 495 369 60 05, info@comisa.ru

НАЗНАЧЕНИЕ И ОБЛАСТЬ ПРИМЕНЕНИЯ

Данное устройство представляет собой 8-канальный блок управления для напольного отопления, предназначенный для работы только от сети переменного тока напряжением 230В.

ПРЕДУПРЕЖДЕНИЕ: БЛОК УПРАВЛЕНИЯ ПРЕДНАЗНАЧЕН ДЛЯ ИСПОЛЬЗОВАНИЯ ТОЛЬКО С ТЕРМОСТАТАМИ И СЕРВОПРИВОДАМИ (ЭЛЕКТРОТЕРМИЧЕСКИМИ ГОЛОВКАМИ) С НАПРЯЖЕНИЕМ 230В ПЕРЕМЕННОГО ТОКА

Блок управления позволяет подключить до 8 термостатов и, кроме того, к каждому термостату может быть подсоединено до пяти сервоприводов, при условии, что общее потребление тока поддерживается в пределах максимального значения (см. «Технические характеристики»). Дополнительно, блок управления имеет один выход насоса, один выход отключения котла и возможность подключения внешнего таймера.

Блок управления оснащен предохранителем на 8 Ампер (F1), который защищает от короткого замыкания само изделие, а также нагрузку, подключенную к нему.

ТЕХНИЧЕСКИЕ ХАРАКТЕРИСТИКИ

№ п/п	Наименование характеристики	Значение характеристики
1	Электропитание	230В~ -15% +10% 50 Гц
2	Потребление тока	Согласно номиналу нагрузки
3	Выход котла	управляющие контакты (без напряжения)
4	Выходы каналов «термостат-сервопривод»	230В~
5	Выход внешнего таймера:	230В~
6	Вход насоса	230В~
7	Характеристики предохранителя (F1)	8А

№ п/п	Наименование характеристики	Значение характеристики
9	Мощность контактов: насос котел	 5A@250B~ SPST 5A@250B~ SPST
10	Максимально допустимая нагрузка сервоприводы и термостаты	2A Суммарно 1,25A Каждый канал
11	Тип защиты	IP 44
12	Рабочая температура	от 0 до +40 °C
13	Температура хранения	от -10 до +50 °C
14	Предел влажности	от 20% до 80% относительной влажности (без конденсата)
15	Корпус: размер масса материал цвет	 320 x 125 x 67 мм (ШхВхД) 1000 г ударопрочный ABS пластик, тип UL-V0 белый (RAL 9003)

ОПИСАНИЕ МЕХАНИЧЕСКОЙ ЧАСТИ

На передней панели расположены одиннадцать светодиодов и один выключатель (слева):

Зеленый светодиод: электропитание «⏻» (B на рис. 1).

Данный зеленый светодиод «электропитание», обозначенный символом «⏻», показывает включено или выключено устройство.

- Светодиод горит: питание подается на устройство (боковой переключатель повернут в положение ON (ВКЛ), и светится красным);
- Светодиод не горит: питание не подается на устройство (боковой переключатель повернут в положение OFF (ВЫКЛ), не светится).

Красный светодиод: выход циркуляционного насоса подключен «▶» (C на рис. 1).

Данный красный светодиод, обозначенный символом▶, показывает состояние реле выхода насоса.

- Светодиод горит: выход насоса включен (с фиксированной, установленной на заводе задержкой – см. соответствующий параграф); выход насоса включается каждый раз, когда, по меньшей мере, один термостат задействуется);
- Светодиод не горит: выход насоса отключен.

Красный светодиод: включение выхода котла «♨» (D на рис. 1).

Данный красный светодиод, обозначенный символом «♨», показывает состояние реле выхода котла.

- Светодиод горит: выход котла включен. Выход котла включается каждый раз, когда, по меньшей мере, один термостат задействуется;
- Светодиод не горит: выход котла отключен.

Светодиоды состояния сервоприводов с 1 по 8 (E на рис. 1).

Всего 8 светодиодов, по одному на каждый канал. Светодиоды сигнализируют об активации соответствующих термостатов.

- Светодиод горит: сервопривод, подключенный к соответствующему каналу включен;
- Светодиод не горит: сервопривод, подключенный к соответствующему каналу не включен.

Переключатель с подсветкой ON/OFF (ВКЛ/ВЫКЛ) (❍ на рис. 1).

Выключатель с подсветкой в левой торцевой части блока управления полностью отключает электропитание от блока управления, кроме деталей под пластиковой крышкой, позиция ❹ на рис. 1. Это дает возможность получить доступ к термостатам и сервоприводам при тестировании и обнаружении неисправностей во время монтажа.

Когда подсветка выключателя горит, питание подается на блок управления, когда она выключена - питание блока управления отключено.

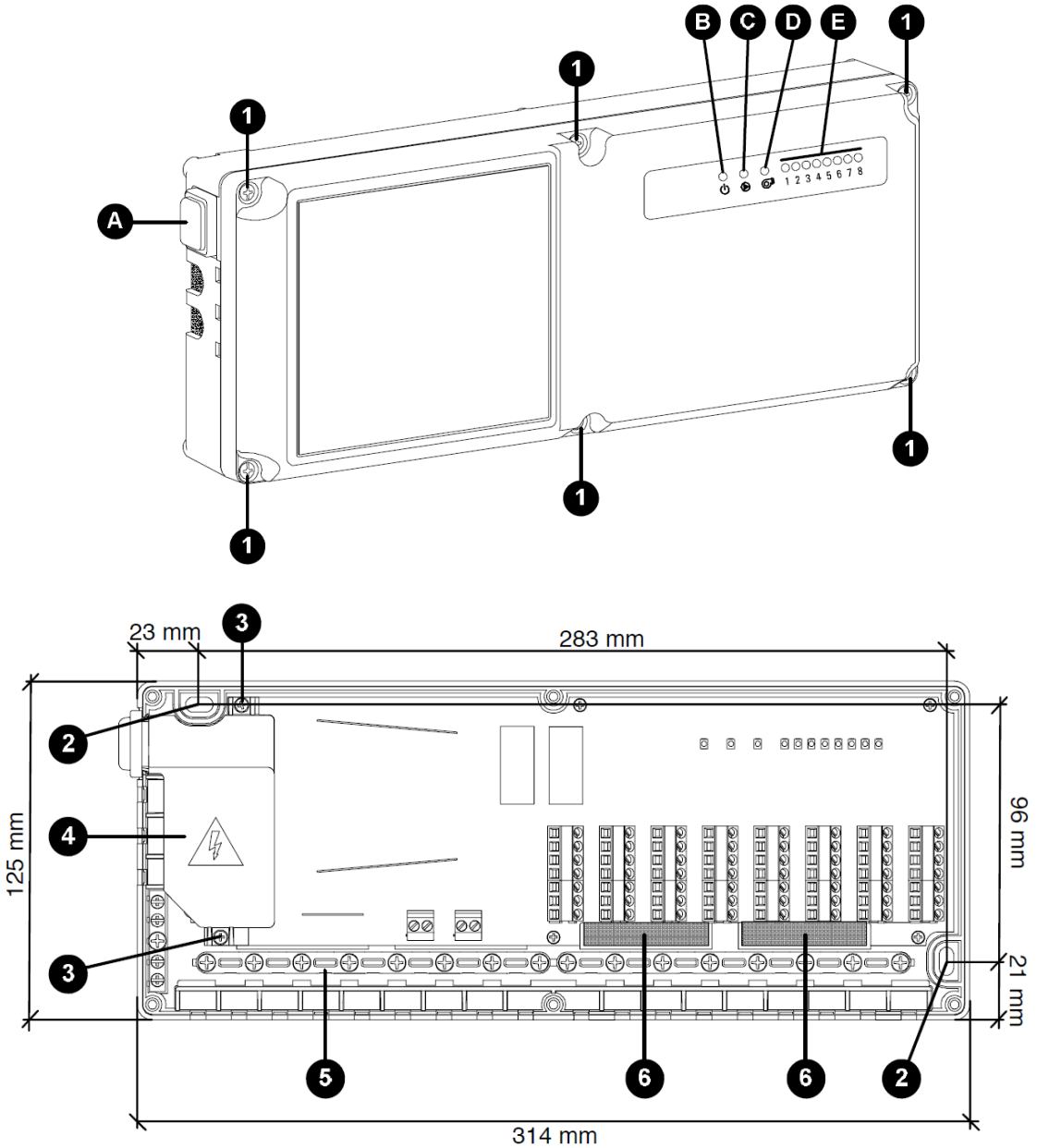

Рис. 1. Внешний и внутренний вид и составные части арт. 88.10.433

ЭКСПЛУАТАЦИЯ

Когда, по меньшей мере, один из термостатов, подключенных к блоку управления, задействуется, устройство немедленно включает выход котла, выход соответствующего канала и после задержки около 2,5 минут выход насоса (более подробную информацию см. в параграфе «Выход насоса»).

Эти выходы немедленно отключаются, когда ни один из термостатов не задействован.

Примечание: фактическое время открытия и закрытия сервопривода зависит от конкретного типа установленного сервопривода.

ВЫХОД НАСОСА

При активации, хотя бы одного термостата, устройство включает после фиксированной задержки в 2,5 минуты выход насоса. Данная задержка позволяет, во-первых, котлу достичь необходимой температуры подачи теплоносителя, во-вторых, обеспечить полное открывание всех сервоприводов, приводимых в действие до начала циркуляции воды.

Данная задержка является фиксированной и не может быть установлена пользователем. И наоборот, когда ни один из термостатов не задействуется, устройство немедленно отключает выход насоса.

ПОДКЛЮЧЕНИЕ ВНЕШНЕГО ТАЙМЕРА

Данный вход (рис. 2, обозначение M) позволяет подключить внешнее устройство программирования времени (таймер) 230В переменного тока (опция). Таймер по заданному расписанию, установленному пользователем, включит/выключит термостаты. Включение/выключение производится замыканием/размыканием общего электропитания, подаваемого на термостаты (SWL, рис. 2).

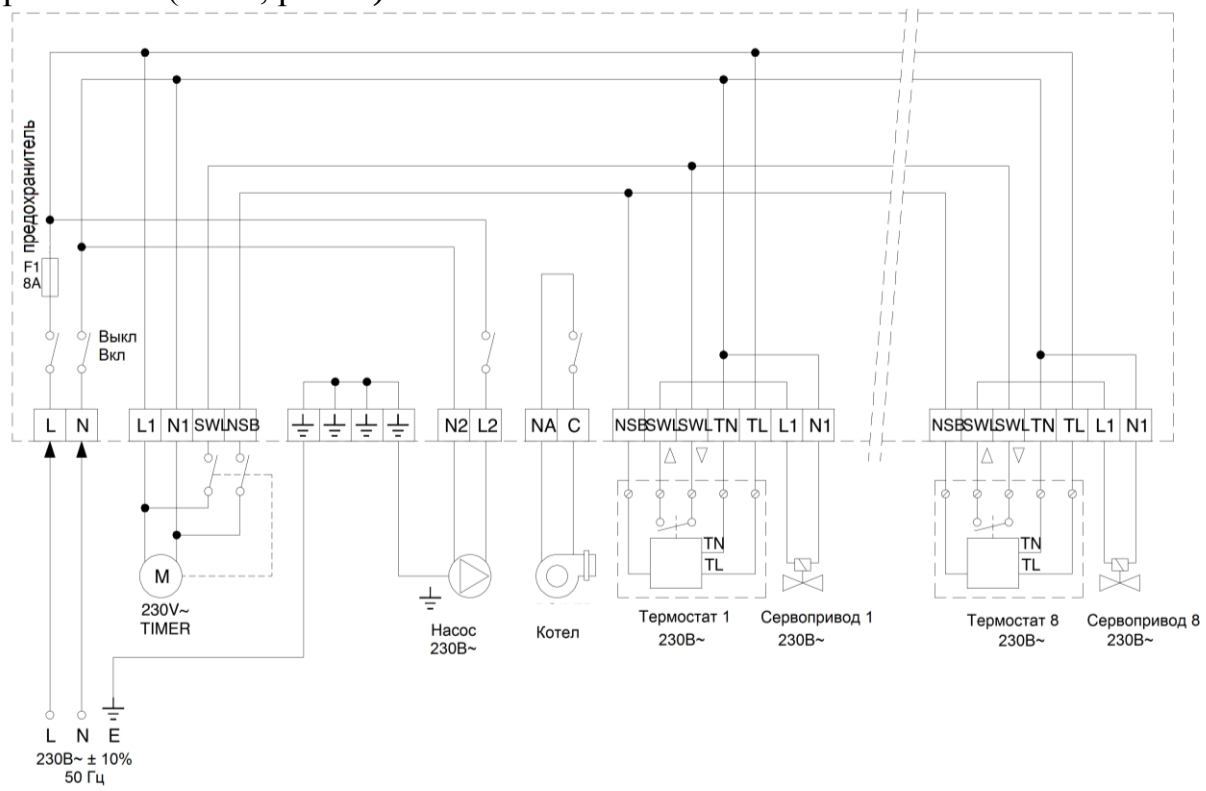

Рис. 2 Электрическая схема

Контакт (NSB, рис. 2) позволяет устанавливать на термостатах более экономичный «Ночной режим». Параметры для этого режима предустановлены производителем и являются фиксированными.

УКАЗАНИЯ ПО УСТАНОВКЕ

Для установки блока управления:

1. Открутите 6 винтов, отмеченных цифрой ❶ на рис. 1, затем снимите переднюю пластиковую крышку.
2. Закрепите основание устройства на стене, используя два резьбовых отверстия, отмеченные цифрой ❷ на рис. 1.

При работе электрическими инструментами в непосредственной близости от электронных компонентов убедитесь, что устройство полностью обесточено и соблюдайте осторожность, чтобы не повредить плату и электронные компоненты.

3. Открутите 2 винта, отмеченных цифрой ❸ на рис. 1, затем снимите пластиковую крышку отмеченных цифрой ❹ на рис. 1.
4. Выполните электрические соединения, как показано в разделе «Электропроводка подключения» ниже.

Кабельный ввод может быть выполнен двумя различными способами:

Кабельный ввод с задней стороны (❻):

С помощью отвертки удалите пластиковые заглушки с основания, см. пункт ❻ на рис. 1. Затем кабели могут быть протянуты через задний щиток к клеммовым соединениям.

Кабельный ввод через верхние пазы на нижней поверхности (❼):

Используя пассатижи, осторожно удалите пластиковый «зуб» обозначенный стрелкой (❼) на рис. 3, затем, после подключения кабеля к соответствующему разъему, сверните его, как показано на рис. 3, и зажмите при помощи зажимов, входящих в комплект.

Кабельный ввод через нижние пазы на нижней поверхности (❽):

Проткните пористый материал, как показано в пункте❽ на рис. 3, затем протяните кабель через пористый материал к центру. Выполните электрические соединения к соответствующим разъемам и зажмите при помощи зажимов, входящих в комплект.

5. Закройте крышку устройства, поместив ее на основание, а затем закрутите 6 винтов.

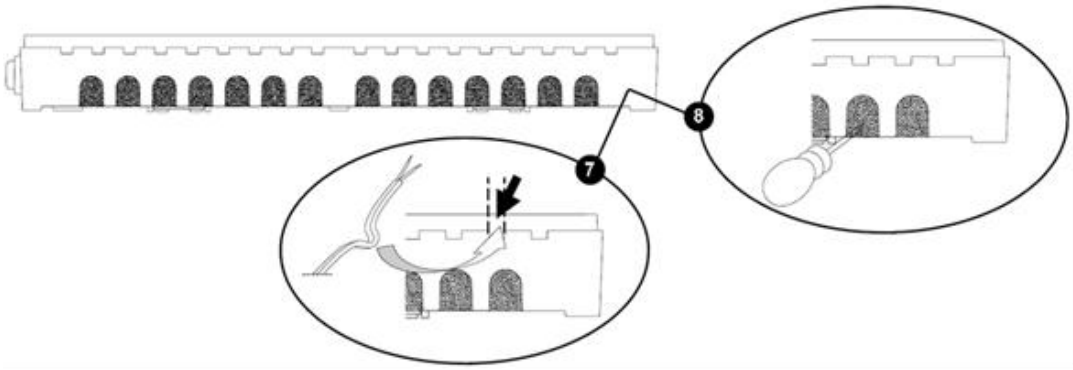

Рис. 3. Кабельный ввод

ЭЛЕКТРОПРОВОДКА И ПОДКЛЮЧЕНИЯ

ПРЕДУПРЕЖДЕНИЕ

- **Блок управления должен быть подключен к электропитанию через выключатель, способный полностью обесточить устройство в соответствии с действующими стандартами безопасности и с зазором между разомкнутыми контактами, по меньшей мере, в 3 мм на всех полюсах.**
- **Монтаж и электропроводка данного устройства должна производиться квалифицированными электриками и в соответствии с действующими стандартами.**
- **Прежде чем подключать устройство к сети убедитесь, что электроснабжение в сети отключено.**

В целях постоянного развития своей продукции изготовитель оставляет за собой право изменения технических данных и характеристик без предварительного оповещения. Потребителю гарантируется соответствие Европейской директиве 1999/44/ЕС, а также документации изготовителя в отношении гарантийных обязательств. Полный текст гарантии может быть предоставлен по запросу от продавца.

Внимательно прочитайте данный раздел, а также ознакомьтесь с электрической схемой (рис. 2), которая показывает ввод электропитания и подключение внешних устройств к блоку управления.

Разъемы **L** и **N** являются входами для электропитания: подключите к сети напряжением 230В переменного тока, убедившись, что разъем **N** подключен к нейтрали. Электрическая цепь и потребители защищены предохранителем на 8 ампер **F1** (рис. 4).

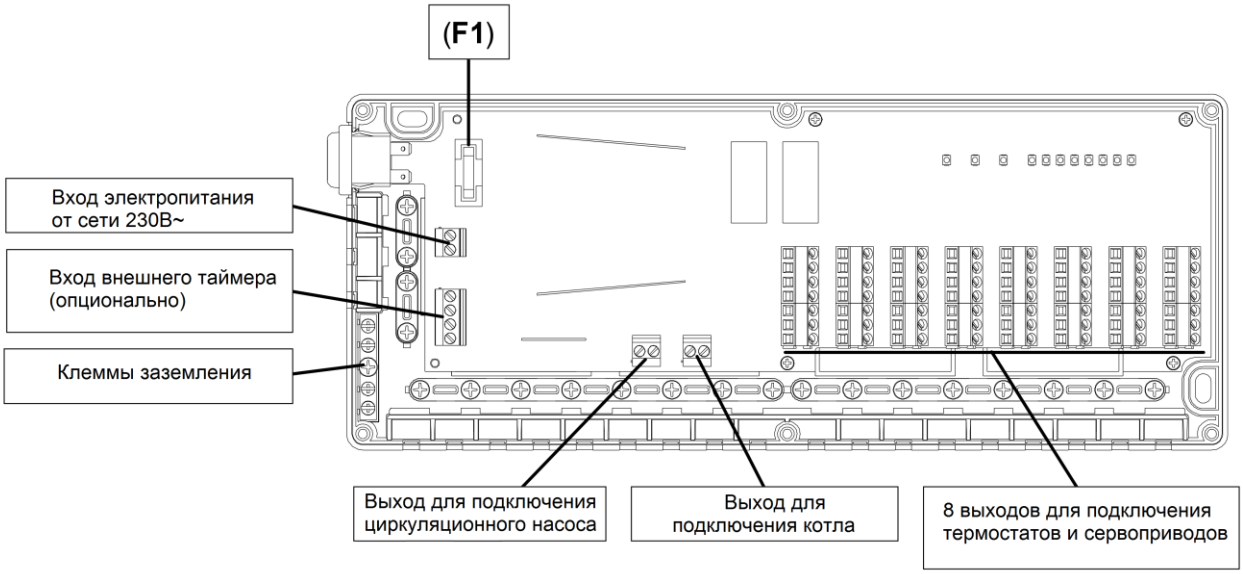

Рис. 4. Компоненты блока управления

Ряд латунных разъемов, расположенных в левой нижней части основания (рис. 4) предназначены для заземления подключенных внешних устройств,

например, циркуляционного насоса. Подключение к этим разъемам обеспечивает связь заземляющих кабелей внешних устройств с общим заземляющим кабелем блока управления.

Разъемы **L2** и **N2** являются выходами электропитания циркуляционного насоса с напряжением 230В переменного тока.

Разъемы **NA** и **C** являются выходами для отключения/включения котла. Эти контакты являются управляющими и находятся без нагрузки (без напряжения), таким образом котел должен быть снабжен собственным блоком питания.

Через разъемы **L1, N1, SWL, NSB** осуществляется подключение внешнего таймера с напряжением 230В переменного тока (опция). Разъемы **L1** и **N1** являются выходами электропитания таймера, а разъемы **SWL** и **NSB** являются линиями, выделенными для электропитания каналов «термостат-сервопривод».

Для полного контроля каждого из имеющихся каналов пользователь должен подключить сервопривод напряжением 230В~ к разъемам **L1** и **N1,** и термостат напряжением 230В~ к разъемам **NSB, SwL, SwL, TN, TL.** Все выходы каналов «термостат-сервопривод» являются силовыми (т.е. под напряжением), таким образом, устройства, подключенные к ним не нужно дополнительно запитывать.

Каждый выход может приводить в действие до 5 управляющих устройств, при условии, что суммарная потребляемая мощность всех сервоприводов, подключенных к блоку управления, поддерживается в пределах номинального значения. (см. «Технические характеристики»). Для электрических соединений нескольких управляющих устройств, используйте, пожалуйста, специальные изолированные клеммники, как показано на рис. 5.

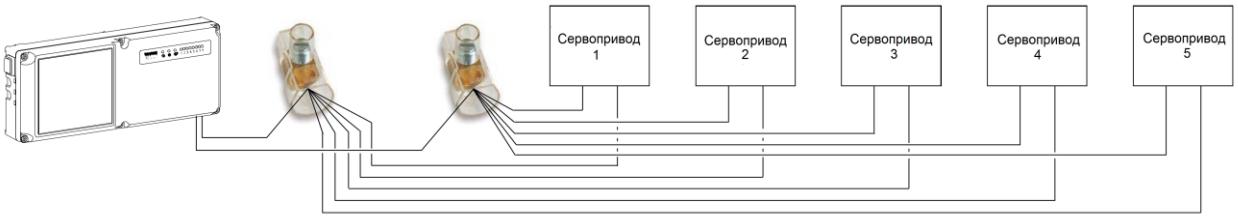

Рис. 5. Пример подключения 5-ти сервоприводов на канал с использованием клеммников

ПОИСК И УСТРАНЕНИЕ НЕИСПРАВНОСТЕЙ

СИМПТОМ	ПРИЧИНА	СРЕДСТВО УСТРАНЕНИЯ
Переключатель ON/OFF включен, но светодиоды не горят	Предохранитель **F1** перегорел	Замените предохранитель **F1** (рис. 3) на эквивалентный новый
Сервоприводы работают в противоположном направлении от ожидаемого	Неправильно подключены контакты (NO вместо NC) на термостате	Произведите правильное подключение термостата

УКАЗАНИЯ ПО ЭКСПЛУАТАЦИИ И ТЕХНИЧЕСКОМУ ОБСЛУЖИВАНИЮ

Блок управления должен эксплуатироваться при температуре и влажности, указанными в настоящем паспорте.

УСЛОВИЯ ХРАНЕНИЯ И ТРАНСПОРТИРОВАНИЯ

В соответствии с ГОСТ 19433 изделие не относят к категории опасных грузов, что допускает их перевозку любым видом транспорта в соответствии с правилами перевозки грузов, действующими на данном виде транспорта.

При железнодорожных перевозках изделия транспортируют в крытых вагонах в заводской упаковке.

При транспортировке, погрузке и выгрузке оборудование должно быть защищено от механических повреждений и атмосферных осадков. Не допускается сбрасывание упакованных изделий с транспортных средств.

Хранение изделий должно производиться в заводской упаковке по условиям 3 (Ж3) раздела 10 ГОСТ 15150.

УТИЛИЗАЦИЯ

Утилизация изделия (переплавка, захоронение, перепродажа) производится в порядке, установленном Законами РФ от 22 августа 2004 г. № 122-ФЗ "Об охране атмосферного воздуха", от 10 января 2003 г. № 15-ФЗ "Об отходах производства и потребления", а также другими российскими и региональными нормами, актами, правилами, распоряжениями и пр., принятыми во использование указанных законов.

ГАРАНТИЙНЫЕ ОБЯЗАТЕЛЬСТВА

Изготовитель гарантирует соответствие блока управления Comisa™ требованиям безопасности при условии соблюдения потребителем правил использования, транспортирования, хранения, монтажа и эксплуатации.

Гарантийный срок эксплуатации составляет 10 лет со дня ввода изделия в эксплуатацию в пределах гарантийного срока хранения (3 года со дня изготовления). Гарантия распространяется на все дефекты, возникшие по вине завода-изготовителя.

Гарантия не распространяется на дефекты, возникшие в случаях:

- нарушения паспортных режимов хранения, монтажа, испытания, эксплуатации и обслуживания изделия;
- ненадлежащей транспортировки и погрузочно-разгрузочных работ;
- наличия следов воздействия веществ, агрессивных к материалам изделия;
- наличия повреждений, вызванных пожаром, стихией, форс-мажорными обстоятельствами;
- повреждений, вызванных неправильными действиями потребителя;
- наличия следов постороннего вмешательства в конструкцию изделия.

Претензии к качеству товара могут быть предъявлены в течение гарантийного срока.

Неисправные изделия, вышедшие из строя по вине производителя, в течение гарантийного срока ремонтируются или обмениваются на новые бесплатно. Затраты, связанные с демонтажем и транспортировкой неисправного изделия в период гарантийного срока, Покупателю не возмещаются.

В случае необоснованности претензии затраты на диагностику и экспертизу изделия оплачиваются Покупателем.

При предъявлении претензий к качеству товара, покупатель предоставляет следующие документы:

1. Заявление в произвольной форме, в котором указываются:
- название организации или Ф.И.О. покупателя;
- фактический адрес покупателя и контактный телефон;
- название и адрес организации, производившей монтаж;
- адрес установки изделия;
- краткое описание дефекта.
2. Документ, подтверждающий покупку изделия (накладная, квитанция);
3. Фотографии неисправного изделия;
4. Акт гидравлического испытания системы, в которой монтировалось изделие;
5. Копия гарантийного талона со всеми заполненными графами.

Для получения гарантии Покупателем Продавец в момент покупки в гарантийный талон вносит сведения о приобретенном товаре, прикрепляет чек, накладную или квитанцию об оплате, скрепляет печатью или штампом. Покупатель ставит подпись об ознакомлении с условиями гарантии, правилами установки и эксплуатации.

Гарантийный талон

к накладной № _____ от «___» _____ _____г.

Наименование товара

Блок управления для теплого пола на 8 каналов с функцией управления насосом и функцией отключения котла артикул 88.10.433

№	Артикул	Количество	Примечание

Гарантийный срок 10лет с даты продажи конечному потребителю.
Претензии по качеству товара принимаются по адресу:
Россия, 117418, г.Москва, ул. Новочеремушкинская, дом № 61
Тел. +7 (495) 369-60-05
e-mail: **info@comisa.ru**

При предъявлении претензий к качеству товара, покупатель предоставляет следующие документы:
1. Заявление в произвольной форме, в котором указываются:
- название организации или Ф.И.О. покупателя;
- фактический адрес покупателя и контактный телефон;
- название и адрес организации, производившей монтаж;
- адрес установки изделия;
- краткое описание дефекта.
2. Документ, подтверждающий покупку изделия (накладная, квитанция);
3. Фотографии неисправного изделия;
4. Акт гидравлического испытания системы, в которой монтировалось изделие;
5. Копия гарантийного талона со всеми заполненными графами.

С условиями гарантии, правилами установки и эксплуатации ознакомлен:

Покупатель _____ Продавец _____
(подпись) (подпись)

Дата продажи

Штамп или печать
торгующей организации